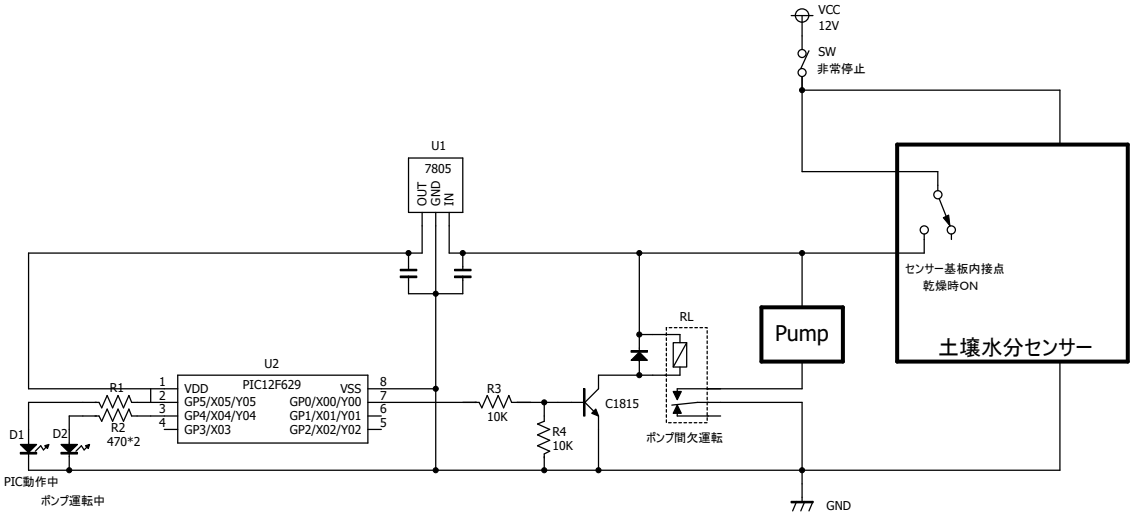
VCC
12V
SW
非常停止
U1
7805
OUT
GND
IN
センサー基板内接点
乾燥時ON
土壌水分センサー
Pump
RL
U2
PIC12F629
VDD
VSS
GP5/X05/Y05
GP0/X00/Y00
GP4/X04/Y04
GP1/X01/Y01
GP3/X03
GP2/X02/Y02
R1
R2
470*2
R3
10K
R4
10K
C1815
D1
D2
ポンプ間欠運転
PIC動作中
ポンプ運転中
GND

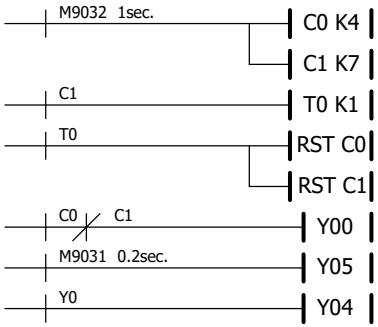
M9032 1sec.
C0 K4
C1 K7
C1
T0 K1
T0
RST C0
RST C1
C0
C1
Y00
M9031 0.2sec.
Y05
Y0
Y04

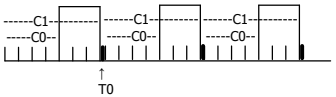
C1
C0
T0

自動給水